Manuel du visualiseur
SpeechiCam 7

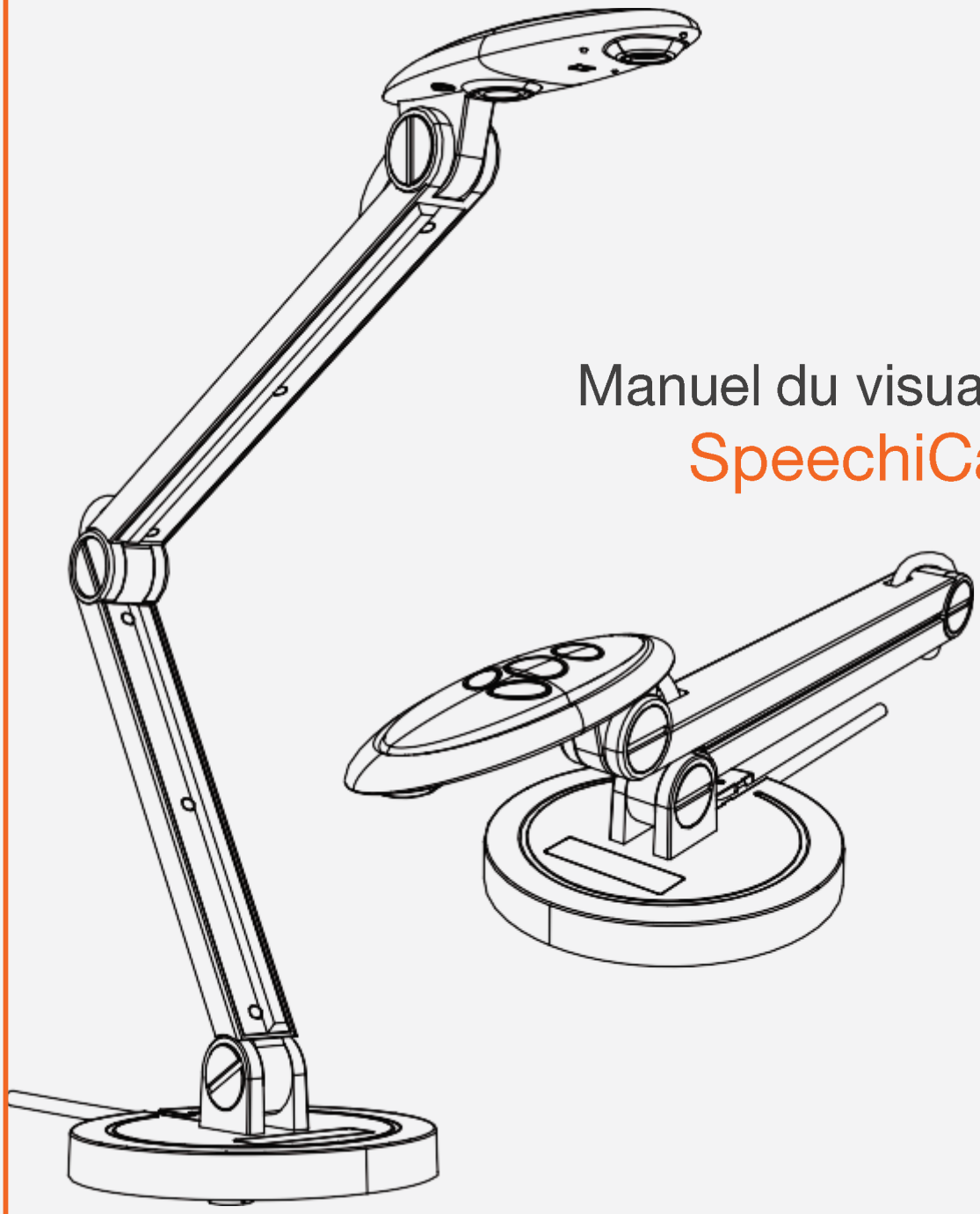

Speechi
Les solutions interactives

SOMMAIRE

1 Consignes de sécurité

2 Préparer le visualiseur de documents

3 Installation

5 Fonctionnement de base

6 Fonctionnement avancé

8 Rangement

7 Dépannage

• Bienvenue:

Merci d'avoir acquis ce produit. Veuillez lire attentivement les instructions avant son utilisation.

• FCC Compliance Statement (Class A):

This device complies with Part 15 of the FCC Rules. Operation is subject to the following two conditions: (1) this device may not cause harmful interference, and (2) this device must accept any interference received; including interference that may cause undesiredoperation.

•Federal Communications Commission (FCC) Statement : This Equipment has been tested and found to comply with the limits for a Class A digital device, pursuant to Part 15 of the FCC rules. These limits are designed to provide reasonable protection against harmful interference when the equipment is operated in a commercial environment. This equipment generates, uses and can radiate radio frequency energy and, if not installed and used in accor- dance with the instructions, may cause harmful interference to radio communications. Opera- tion of this equipment in a residential area is likely to cause harmful interference in which case the user will be required to correct the interference at his own expense.

• European Community Compliance Statement (Class A):

This is a class A product. In a domestic environment this product may cause radio interference in which case the user may be required to take adequatemeasures.

The symbol of the crossed out wheeled bin indicates this product should not be placed in municipal waste. Instead, you need to dispose of the waste equipment by handing it over to a designated collection point for the recycling of waste electrical and electronic equipment.

Consignes de sécurité

1. Ne regardez pas directement la source lumineuse de la LED qui peut blesser votre rétine.

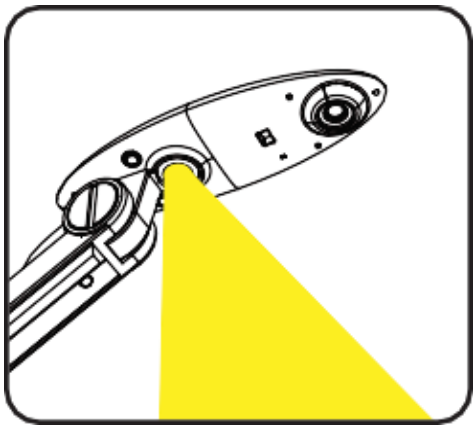

2. Transportez votre visualiseur en le tenant par sa base. Ne le tenez jamais seulement par le bras ou la tête.

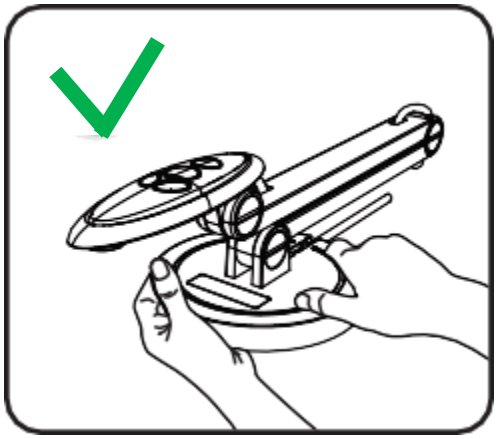

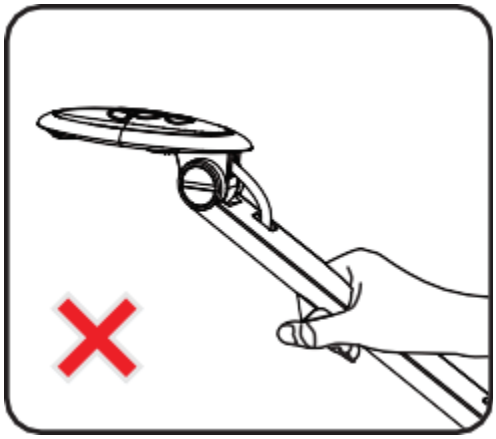

3. La caméra peut être endommagée si elle est cognée contre la surface d'une table ou contre tout autre objet solide.

4. Ne tournez jamais le bras dans la direction opposée.

5. Gardez une main sur la base du visualiseur lorsque vous ajustez le bras ou la tête de la caméra.

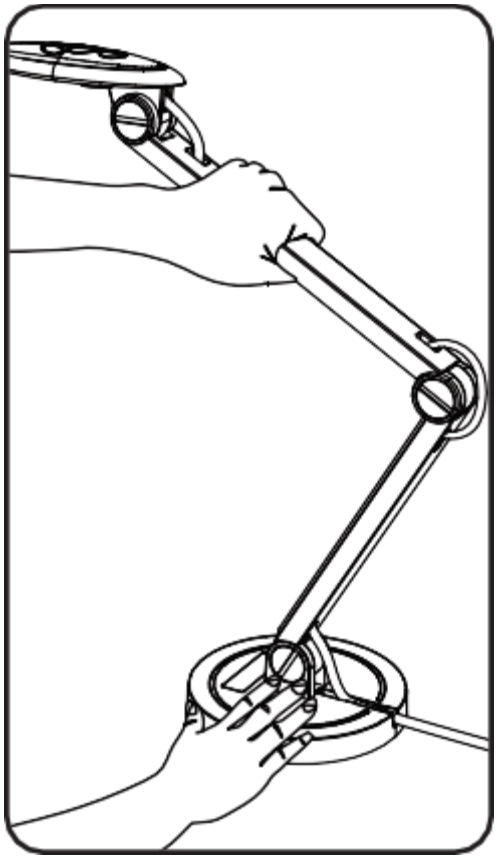

Manuel d'utilisation du SpeechiCam 7 ; 27/09/2017 © Speechi 2017. Tous droits réservés.

Préparer le visualiseur de documents

Connaître les différentes parties de votre visualiseur de documents

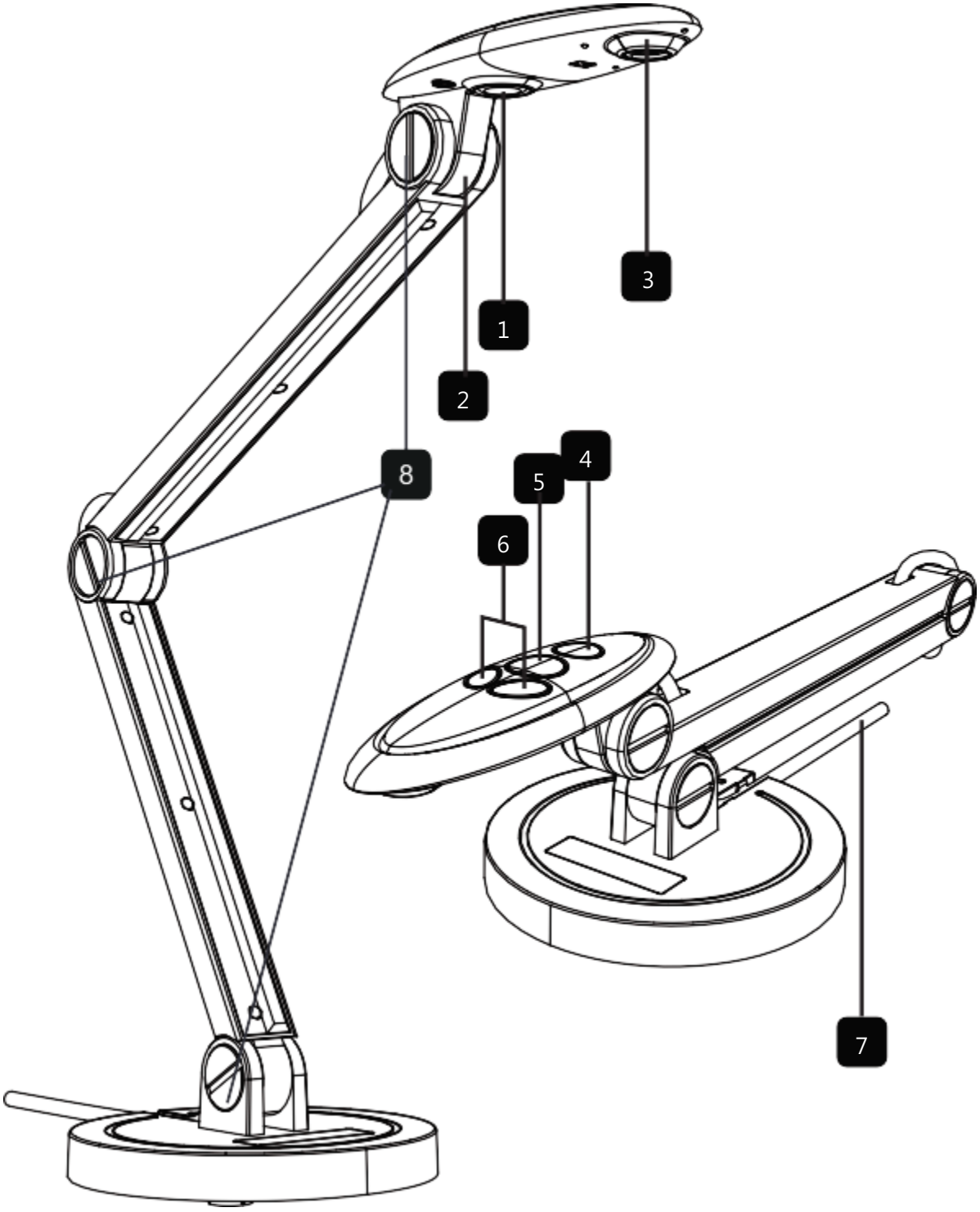

1. Lampe LED
2. Microphone
3. Tête de la caméra
4. Bouton de la lampe
5. Bouton du focus
6. Bouton d'ajustement de la luminosité
7. Câble USB
8. Vis du bras

Manuel d'utilisation du SpeechiCam 7 ; 27/09/2017 © Speechi 2017. Tous droits réservés.

Installation

Cette partie vous fournit des astuces utiles pour ajuster votre visualiseur selon vos besoins.

Aire de travail

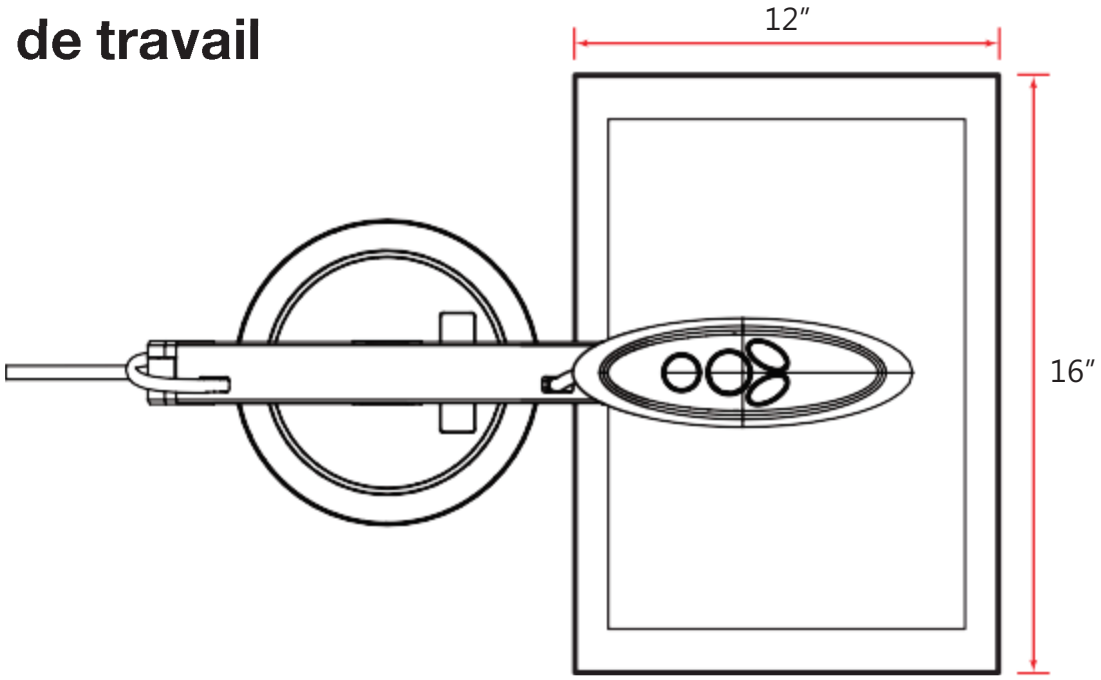

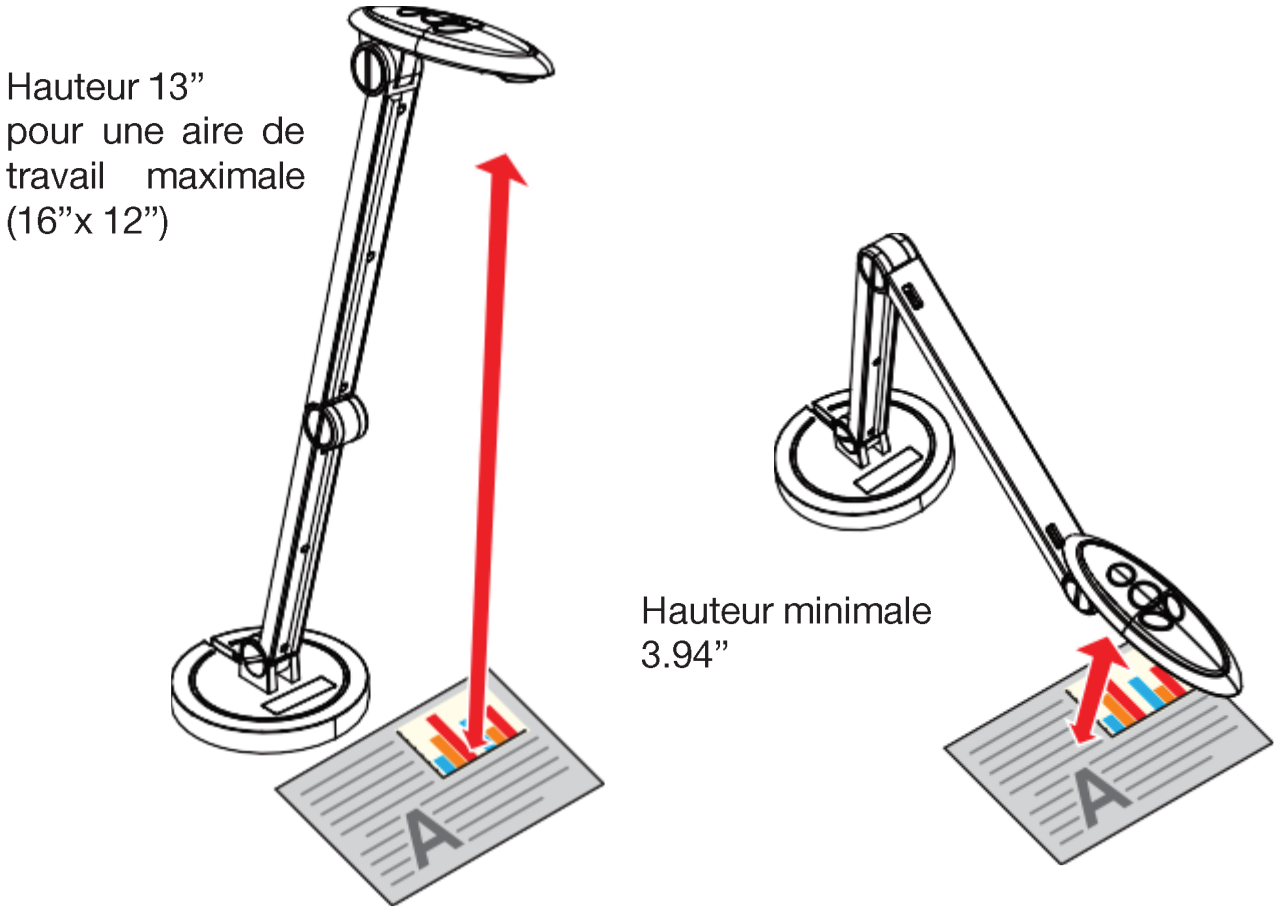

Manuel d'utilisation du SpeechiCam 7 ; 27/09/2017 © Speechi 2017. Tous droits réservés.

Lampe d'éclairage

Si vous êtes dans une pièce sombre, allumez la lampe LED pour améliorer l'exposition.

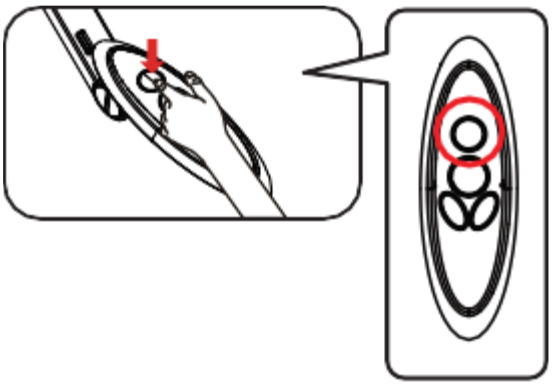

Ajuster le focus

Appuyez sur le bouton du focus pour enclencher l'autofocus.

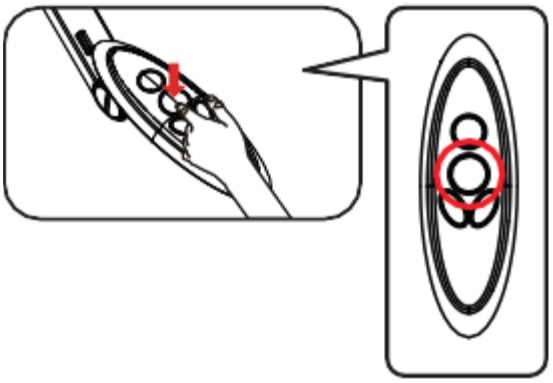

Ajuster la luminosité

Appuyez sur le bouton de la luminosité pour augmenter ou diminuer le niveau de luminosité.

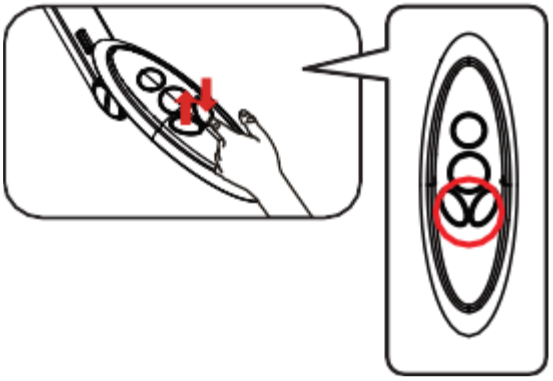

Anti-reflet

Une feuille anti-reflet est un calque plastique que l'on met sur les objets ou surfaces brillants pour réduire le reflet.

Pour l'utiliser, posez simplement la feuille anti-reflet sur les objets et surfaces brillants (comme un magazine) pour réduire la réflexion de la lumière.

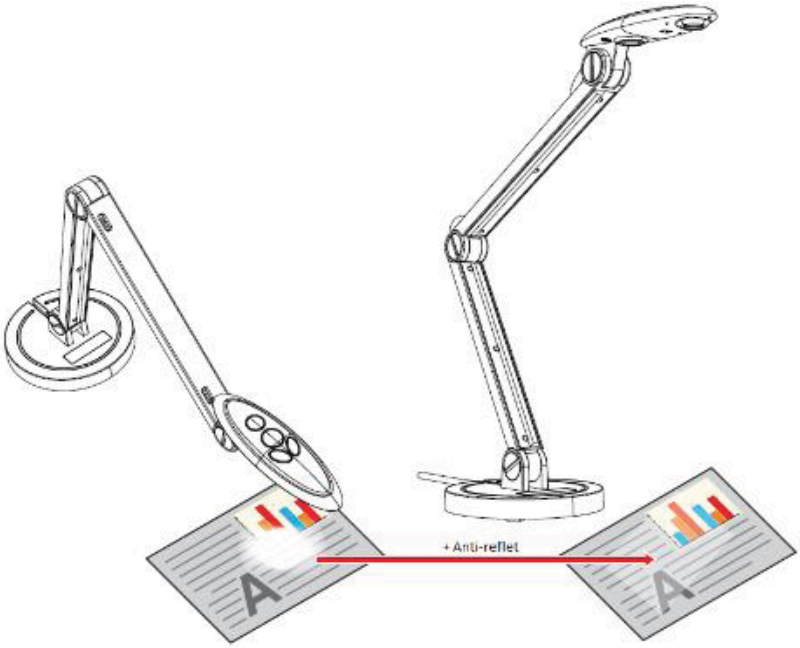

Manuel d'utilisation du SpeechiCam 7 ; 27/09/2017 © Speechi 2017. Tous droits réservés.

Fonctionnement de base

Utiliser un visualiseur de document comme une caméra PC

Lancer l'application

1. Brancher le visualiseur de documents à votre ordinateur.
   Allumez votre ordinateur, puis branchez le câble USB sur le port USB de votre ordinateur.
   Veillez à aligner correctement le connecteur et le port.

2. Lancer la caméra PC
   Une fois le visualiseur de documents correctement branché et détecté par votre PC, vous pouvez utiliser la fonction caméra de votre PC.

Travailler avec Eye Present

1. Installez le logiciel Eye Present.

2. Branchez l'appareil et le PC avec un câble USB.

3. Démarrez Eye Present.

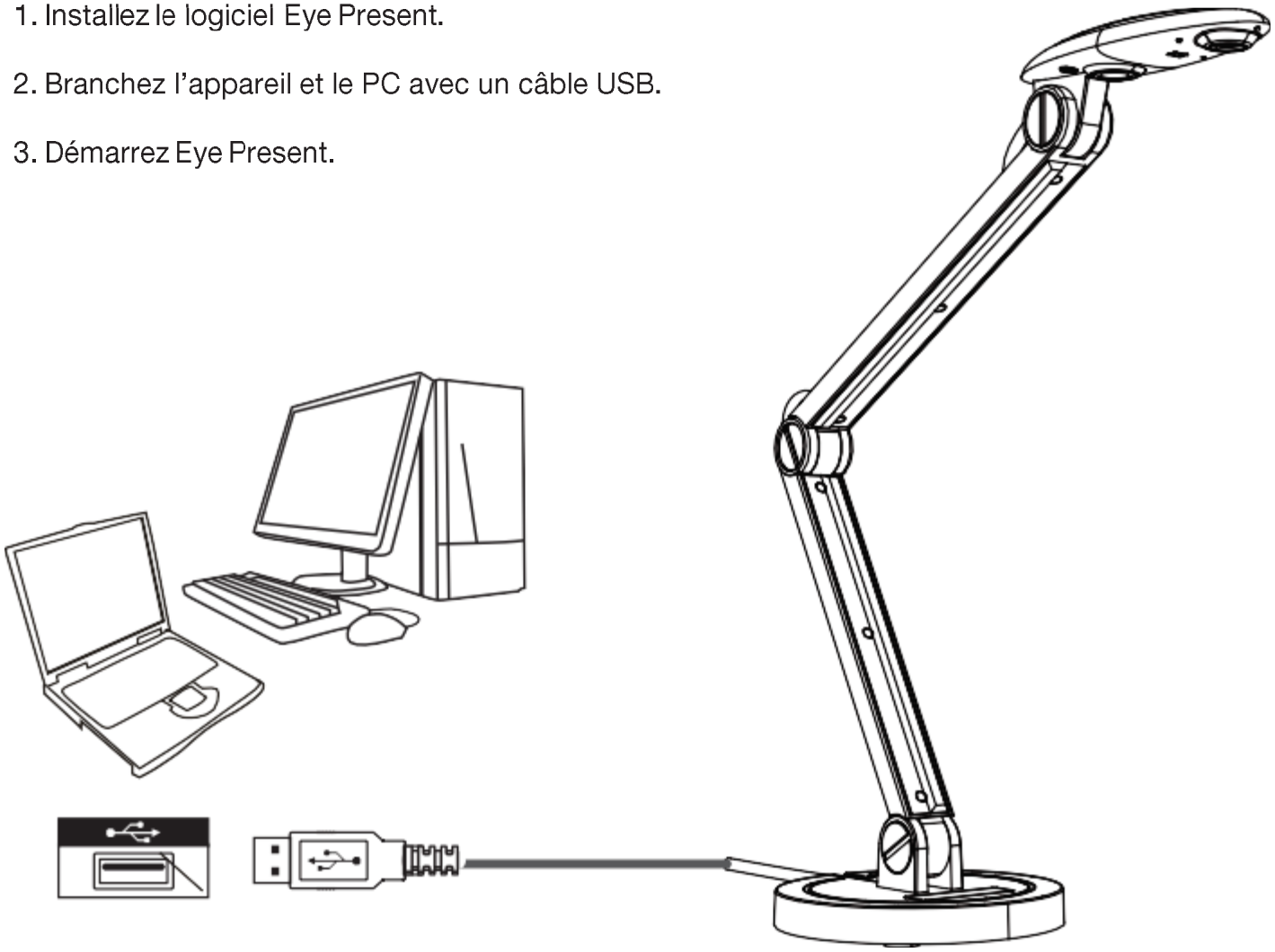

 © Speechi 2017. Tous droits réservés.

Fonctionnement avancé

Brancher un microscope

Brancher un microscope vous permet d'examiner les objets microscopiques sur un grand écran..

1. Ajustez le microscope et faites la mise au point sur l'objet à observer.
2. Choisissez l'adaptateur de microscope qui convient.
3. Les accessoires de l'adaptateur de microscope s'appliquent sur des oculaires de Ø28mm, Ø31mm, Ø33mm et Ø34mm.

- Pour les oculaires de Ø33mm, Ø34mm, seul un adaptateur de microscope doit être installé.
- Pour un oculaire de Ø28mm, insérez l'adaptateur de Ø28mm sur l'adaptateur.
- Pour les oculaires de Ø31mm, insérez l'adaptateur de Ø31mm sur l'adaptateur du microscope.

4. Installez / retirez l'adaptateur du microscope sur/de la lentille comme illustré sur l'image ci-dessous.

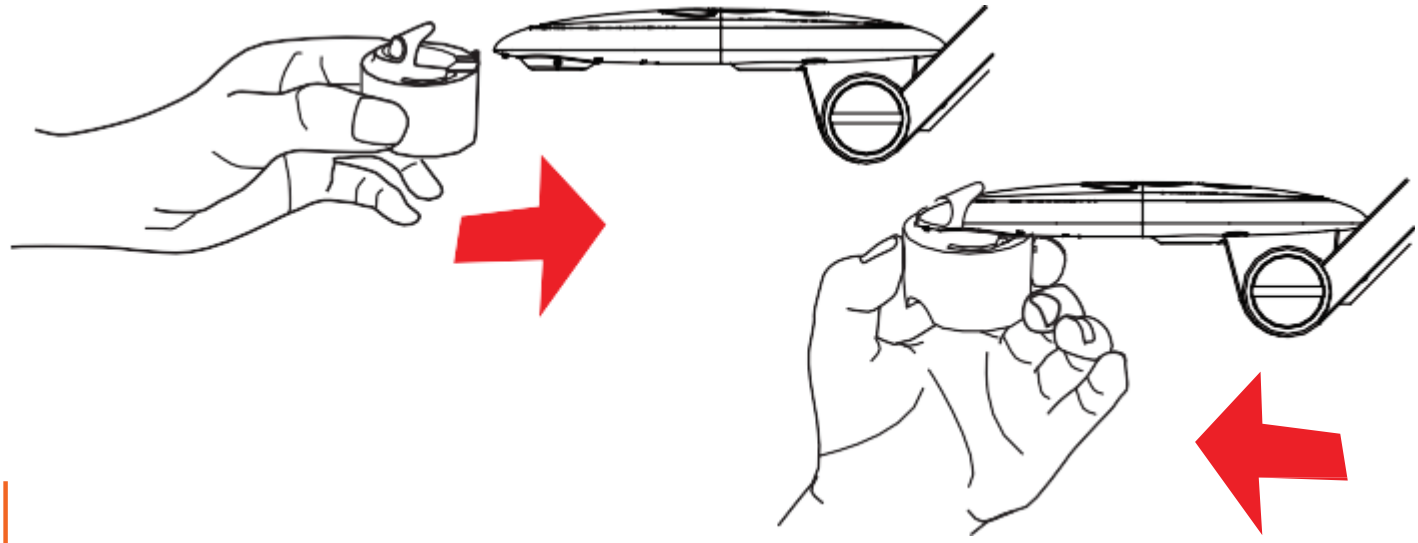

 © Speechi 2017. Tous droits réservés.

5. Connectez la lentille avec l'adaptateur du microscope au microscope.

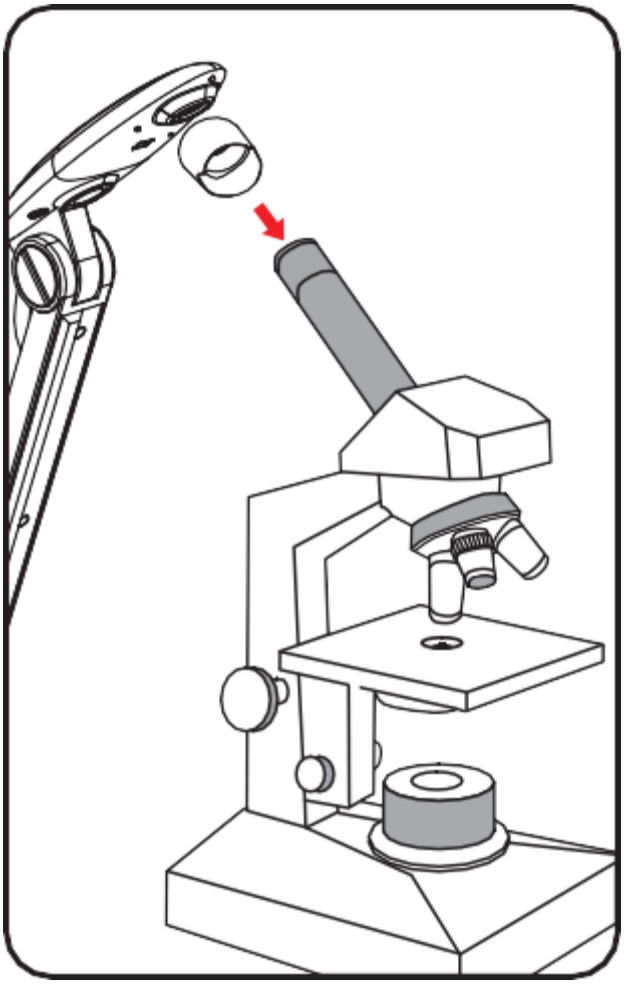

- Si l'image n'est pas claire, ajustez le focus du microscope.
- Appuyez sur le bouton du focus pour affiner le focus.

 © Speechi 2017. Tous droits réservés.

Rangement

1. Fermez le logiciel.

2. Retirez le câble USB du visualiseur et de l'ordinateur.

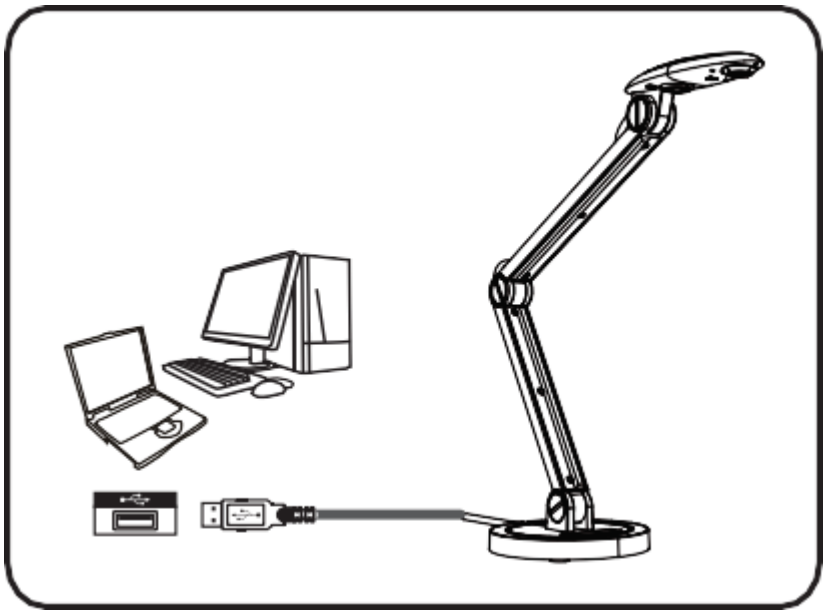

3. Pliez la tête du visualiseur et le bras dans la direction montrée sur le schéma.

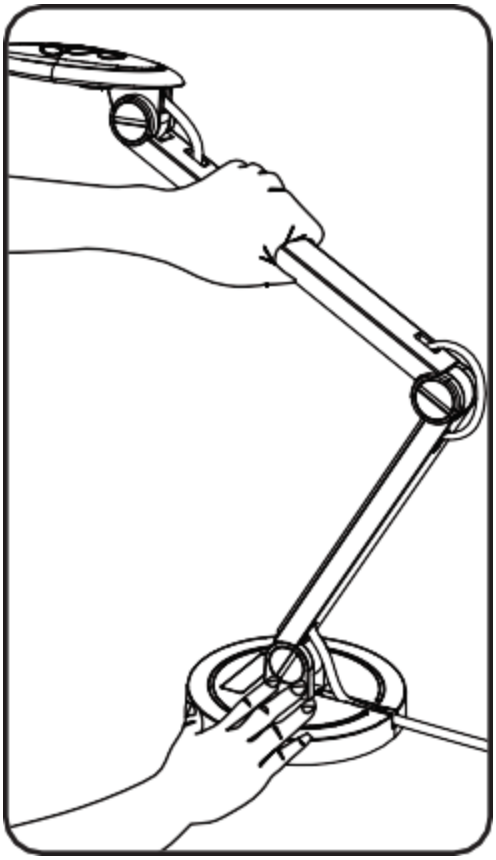

 © Speechi 2017. Tous droits réservés.

Dépannage

Lors de l'utilisation du visualiseur :		
Problème	Cause	Solution
Impossible de l'allumer normalement.	Le câble USB n'est pas correctement branché à l'ordinateur ou l'ordinateur s'est arrêté de fonctionner.	Re-connectez le câble USB avec le visualiseur.
		Redémarrez l'ordinateur.
Aucune image n'apparaît après la connexion.	Le visualiseur n'est pas connecté correctement à l'ordinateur.	Re-connectez le câble USB avec le visualiseur.
	Le logiciel n'est pas installé sur votre PC.	Installez le logiciel fourni sur votre ordinateur.
	Le logiciel est incompatible avec le visualiseur de documents.	Utilisez le logiciel fourni pour faire fonctionner le visualiseur.
L'image est floue.	L'objet est sans doute trop près de la lentille.	Appuyez sur le bouton de l'autofocus (AF).
L'image ne bouge pas.	L'ordinateur ou le logiciel s'est arrêté de fonctionner.	Redémarrez l'ordinateur ou le logiciel.
Le bras du visualiseur ne se maintient plus.	Utilisez deux pièces pour resserrer les vis du bras.	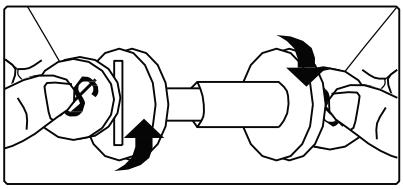

Le contenu de ce manuel est susceptible de changer sans notification préalable.

Manuel d'utilisation du SpeechiCam 7 ; 27/09/2017 © Speechi 2017. Tous droits réservés.