SUPPORT ÉCRAN

SUPPORT MOBILE NON AJUSTABLE EN HAUTEUR POUR ECRAN INTERACTIF SPEECHITOUCH

Réf. : ST-SUP-MOB-SIM-004

Ce support mobile et élégant s'intègre facilement dans les espaces de co-working et les salles de réunion au design épuré :

- Un montage particulièrement rapide et facile
- Ses roues munies de freins permettent de le déplacer et de le positionner de façon sécurisée
- Sa forme en Y inversé lui donne une stabilité importante en centrant le poids de l'écran
- Sa structure arrondie et son coloris anthracite lui donnent une esthétique agréable
- Les barres de fixation VESA permettent de fixer sur le support de multiples tailles d'écrans, du 55" au 105".

FICHE TECHNIQUE

Tailles compatibles	55", 65", 75", 86", 98", 105"
VESA max.	800 × 1000 mm
Charge max.	100 kg
Distance sol / milieu écran	1 452 mm
Dimensions (L × H × P)	1 150 × 1 752 × 665 mm / 1 630 × 755 × 160 mm (avec emballage)
Poids	15,2 kg (net) / 19,2 kg (avec emballage)
Couleur	Gris métallisé
Garantie	2 ans retour atelier

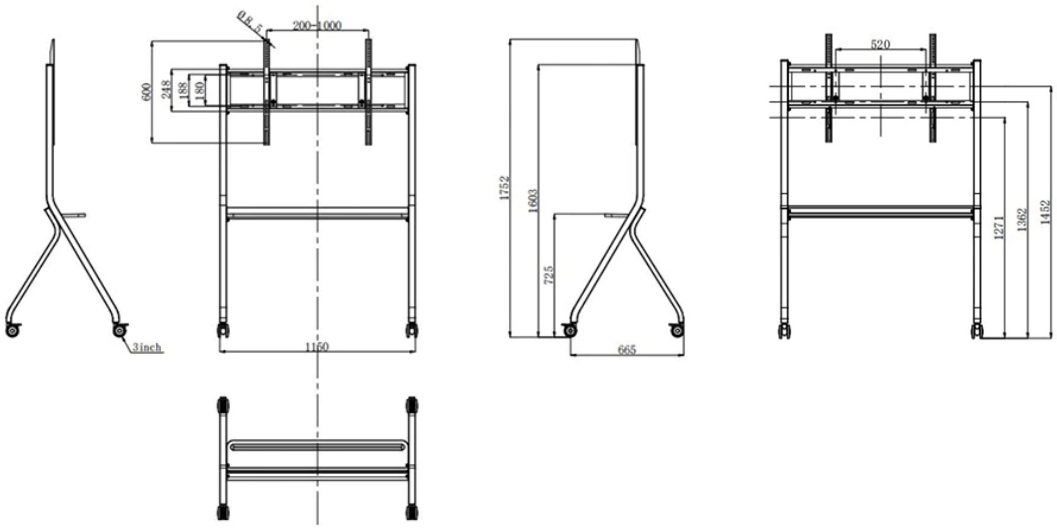

Speechi